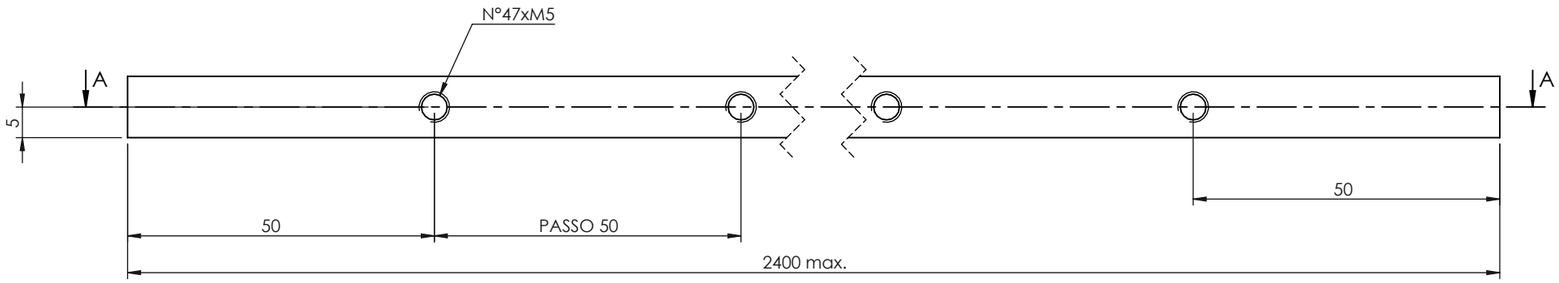

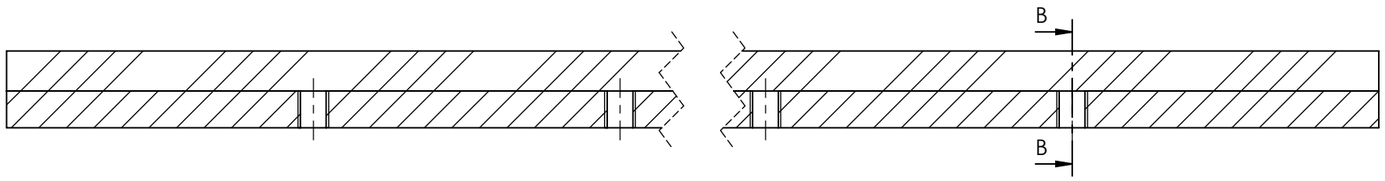

SEZIONE A-A

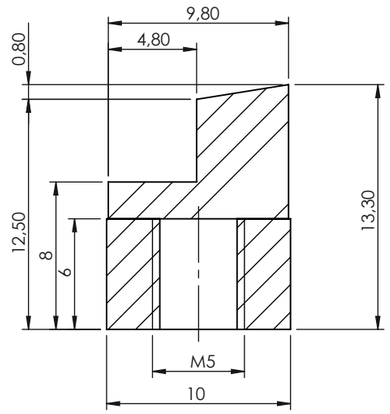

SEZIONE B-B
SCALA 3 : 1

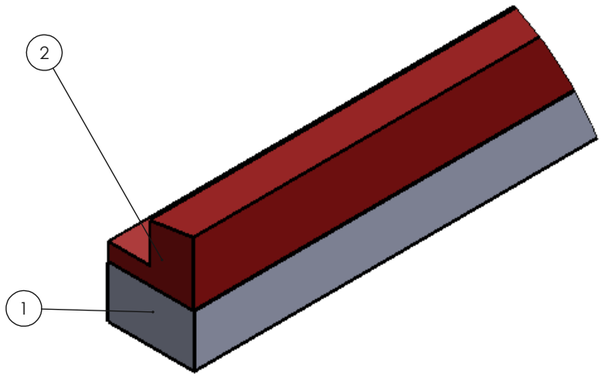

Pos.	Code	Material	Q.tà
1	0007501_0_01	Materiale <non specificato>	1
2	0007501_0_02	E28A	1

Material Materiale Vedi tabella / see table	*Chamfers unlisted* *Radius unlisted* Smussi non quotati Raggi non quotati 1x45° R=1	*General tolerances mechanical processes* Tolleranze generali processi meccanici ISO 2768-mK	*General tolerances finished size of mold* Tolleranze generali dimensioni finite di stampo ISO 3302-1-M3	*General tolerances extruded* Tolleranze generali estrusi UNI EN 755/9
Weight Kg Peso Kg				
Surface/thermal treatment Trattamento term/superf.	E	*Drawn* Disegnato		*Date* Data
LAVORGOMMA® LAVORGOMMA GROUP		*Controlled* Controllato		*Date* Data
		Approved Approvato		*Date* Data
e-mail : info@lavorgomma.com www.lavorgommagroup.com		*Description* Descrizione	CERACLEAN2PL	Foglio 1 di 1 Sheet 1 of 1
Drawing the property of Lavorgomma LTD Reproduction Disegno di proprietà di Lavorgomma LTD riproduzione		*N. Drawing* N. Disegno	0007501_0_00	Scale 1:1 Scala 1:1 — A3